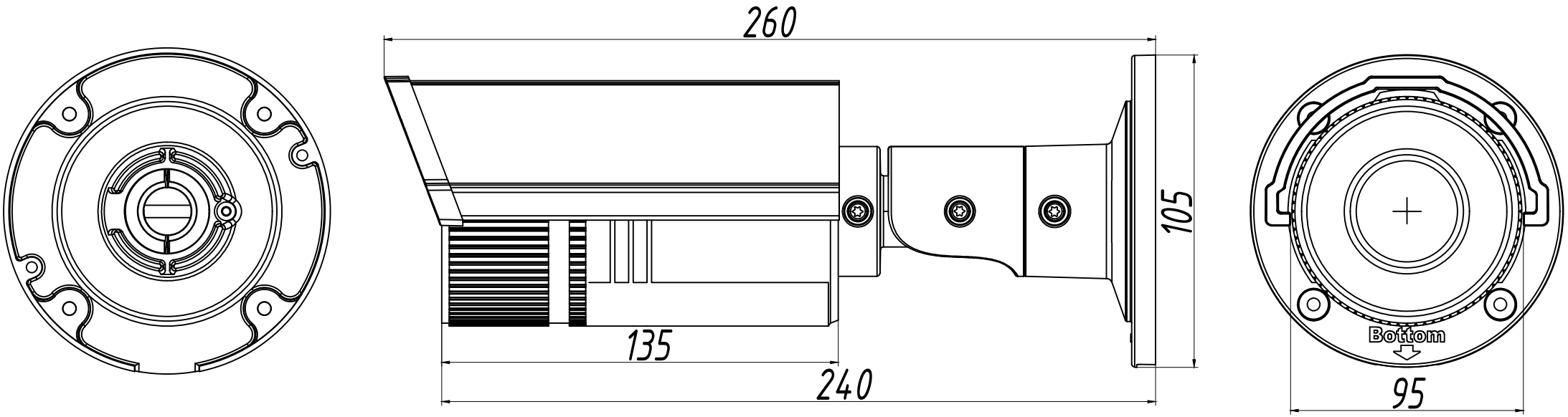
260
105
135
240
Bottom
95